Réf. 46508

Décodeur vidéo • 10 sorties

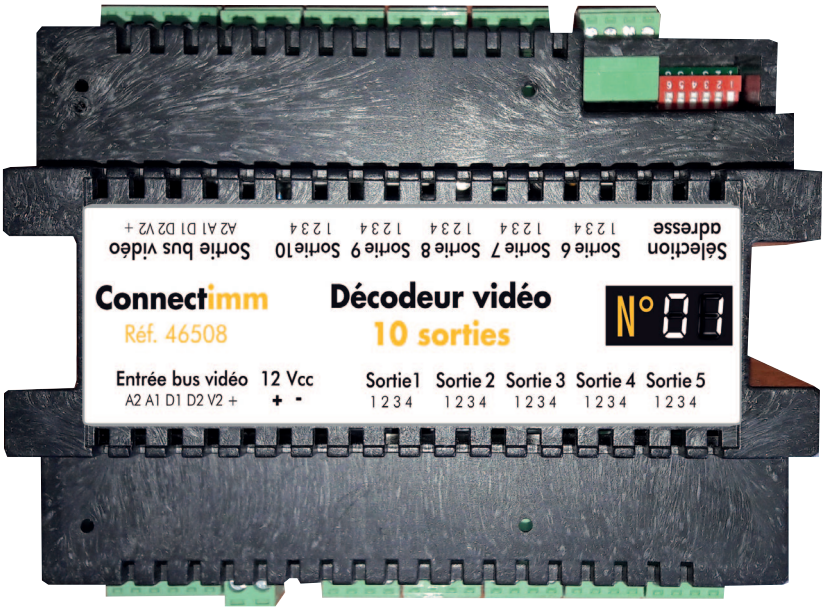

Module décodeur vidéo 10 sorties

- Décodeur d'étage pour portier vidéo
- Module 8U
- Alimentation 12 Vcc
- Adressage par 6 micro interrupteurs
- Montage sur rail DIN ou murale

Dimensions :
h : 104 x l : 135 x p : 70 mm

Exemple d'utilisation

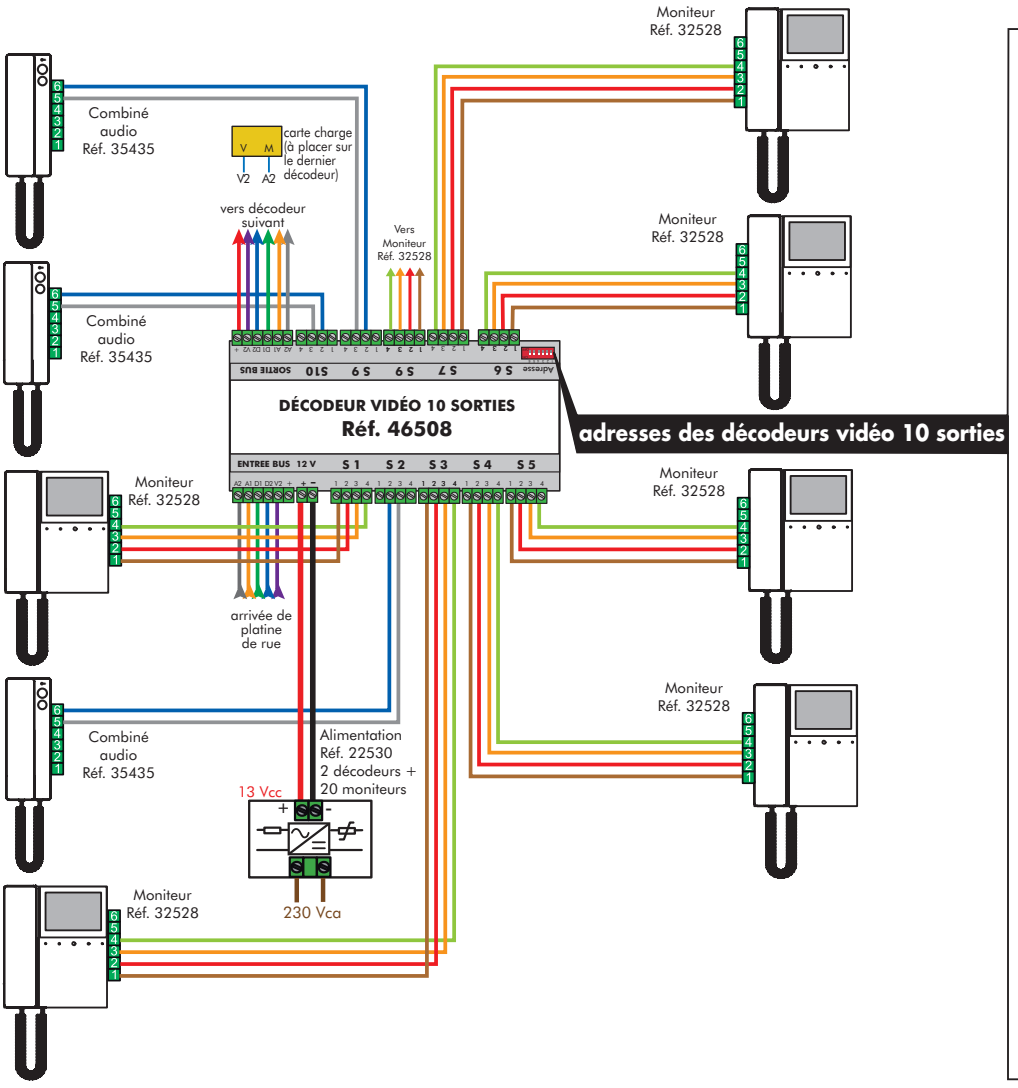

adresses des décodeurs vidéo 10 sorties

Décodeur 22	Appartements 211 à 220
Décodeur 21	Appartements 201 à 6210
Décodeur 20	Appartements 191 à 200
Décodeur 19	Appartements 181 à 190
Décodeur 18	Appartements 171 à 180
Décodeur 17	Appartements 161 à 170
Décodeur 16	Appartements 151 à 160
Décodeur 15	Appartements 141 à 150
Décodeur 14	Appartements 131 à 140
Décodeur 13	Appartements 121 à 130
Décodeur 12	Appartements 111 à 120
Décodeur 11	Appartements 101 à 110
Décodeur 10	Appartements 91 à 100
Décodeur 9	Appartements 81 à 90
Décodeur 8	Appartements 71 à 80
Décodeur 7	Appartements 61 à 70
Décodeur 6	Appartements 51 à 60
Décodeur 5	Appartements 41 à 50
Décodeur 4	Appartements 31 à 40
Décodeur 3	Appartements 21 à 30
Décodeur 2	Appartements 11 à 20
Décodeur 1	Appartements 1 à 10

Connectimm
8, rue Nicolas APPERT
51430 REIMS TINQUEUX
Tél. : **03 26 08 76 35**
Email : contact@connectimm.fr